2726.00.000 МЧ

Свидетельство на полезную работу № 16417

Свидетельство на приемку работы № 9045

Рис.1

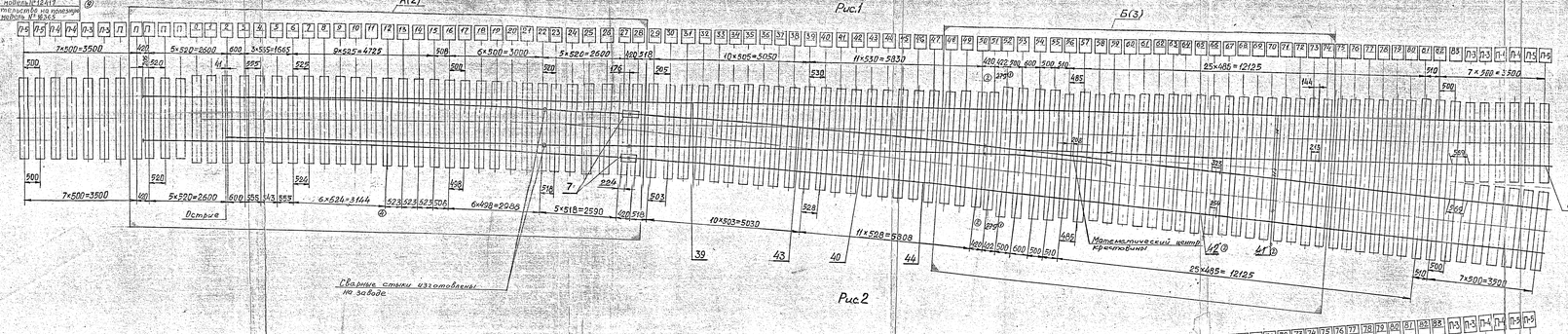

Рис.2

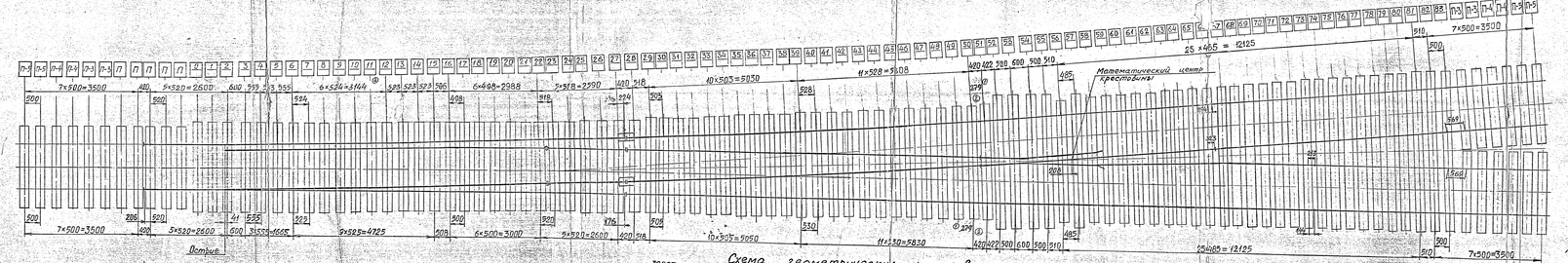

Схема геометрических размеров

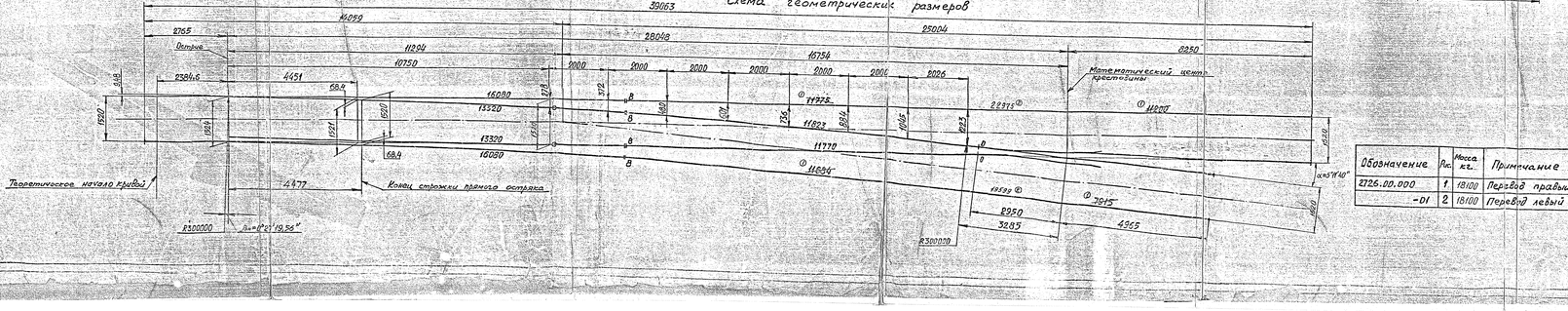

Обозначение	Кол.	Масса кг.	Примечание
2726.00.000	1	18100	Перевод правый
-01	2	18100	Перевод левый

Поз.	Обозначение	Наименование	Кол. на перевод	Кол. на 1 остряк	Примечание
			–	01	
		Стандартные изделия			
70		Болт М22×175.35	1	1	
		ГОСТ 16017-79 20Х	1	1	
71		Болт М27-8gх160.88.35	1	1	
		ГОСТ 11530-93 20Х	36	36	
72		Гайка СМ 27.5.7Н.5	1	1	
		ГОСТ 11532-93 20Х	36	36	
73		Гайка М22-7Н.5	1	1	
		ГОСТ 16016-79 20Х	1	1	
74		Накладка 2Р65	1	1	
		ГОСТ 8193-73 35Х	21	21	см.п.6
75		Пайба 2×100×65	221	221	
		ГОСТ 16277-93	225	225	
76		Проволока 4-10	1	1	
		ГОСТ 7305-91	1	1	
77		Шайба 24.02. Ст.3	1	1	
		ГОСТ 11371-78	1	1	
78		Шайба 27	1	1	
		ГОСТ 10906-91	36	36	
79		Болт М22×75.35	28	28	
		ГОСТ 16016-79 20Х	28	28	
80		Клемма ПК	1	1	
		ГОСТ 22343-90 20Х	28	28	
81		Шайба двухвитковая 25	56	56	
		ГОСТ 21797-76 20Х	28	28	
82		Накладка 1Р65	1	1	
		ГОСТ 8193-73 35Х	16	16	см.п.6
83		Болт М22-8gх85.36	8	8	
		ГОСТ 7798-93 20Х			
		Прочие изделия			
87	17361-00-00	Гарнитура электропри-			Допускается без поз. 92
		вода для стрелки			
		Р65 М1/1 на железо-			
		бетонном основании			
		с заземлением 83	1	1	
88	17376-00-00	Гарнитура электропри-			Допускается без поз. 92
		вода СП-12 для крестовин			
		с НПК с внешним замы-			
		кателем 83К на, эк.в.			
		основании.	1	1	
89		Электропривод СП12	2	2	*
90	17987-00-00	Гарнитура электропри-	1	1	Поставляется
		вода для крестовины Р65 и 1/11			Взамен поз. 88
		основании с заземлением 83			
		с контрольными тягами со вставкой			
		из диэлектрического материала			
92	11988-00-00	Гарнитура электропривода	1	1	Поставляется
		СП для крестовины Р65 и 1/11			Взамен поз. 88
		на н/б основании с заземлением			
		83К-2 с контрольной тягой со			
		вставкой из диэлектрического материала			

Поз.	Обозначение	Наименование	Кол. на перевод	Кол. на 1 остряк	Примечание
			–	01	
	2726.03.000-01	Крестовина типа Р65			
		марки 1/11 с зубчато-по-			
		воротным сердечником	1		
12	2726.05.000	Станина с рычагом	1	1	
13	-01	Станина с рычагом	1	1	
14	2726.06.000	Станина с рычагом	1	1	
15	2726.03.000-02	Станина с рычагом	1	1	
16	СП132-07	Тяга соединительная			
		переводного устройства	1	1	
17	-09	Тяга соединительная			
		переводного устройства	1	1	
18	2726.09.000	Опора тяги	1	1	
19	-01	Опора тяги	1	1	
20	2726.15.000	Планка связная	1	1	
62	2726.16.000	Рычаг с пестиком	1	1	
21	СП240.000	Брус отбойный для	1	1	Допускается без поз. 62
		железобетонных брусьев			
62	2726.16.000-01	Рычаг с пестиком		1	
		Детали			
25	01105-93	Клемма пружинная	336	336	
		прижимная	168	168	
26	6Г887-01905-04	Болт клеммный	168	168	
27	СП28	Болт М24х95	1	1	
28	СП29-01	Гайка М24 ×27	1	1	
29	СП81-02	Накладка коренная	1	1	
31	Ц179	Болт М22×65.36	4	4	
32	Ц1713-72	Шайба 22	4	4	
33	Ц1738	Скоба для изолирую-	2	2	
		щей втулки КБ	2	2	
34	Ц1742	Втулка изолирующая	2	2	
35	Ц1743	Прокладка 1Б965.18	2	2	
36	Ц1328	Прокладка КБ-10	2	2	
22	СП929.000	Брус отбойный для железобетонных брусьев	1	1	Взамен поз. 21
		Прочие изделия			
39	2726.00.001	Рельс под сварку	1	1	
40	-01	Рельс под сварку	1	1	
41	-02	Рельс под сварку	1	1	
42	-03	Рельс под сварку	1	1	
43	2726.00.002	Рельс крайний	1		
	-01	Рельс крайний		1	
44	2726.00.003	Рельс крайний			
	-01	Рельс крайний		1	
45	Ц11-609-06 ТУ 36.1000	Прокладка ПС 9×10	2	2	**
46	2726.00.005	Прокладка	34	34	**
47	2726.00.006	Прокладка	10	10	**
48	2726.00.007	Прокладка	6	6	**
49	2726.00.008	Прокладка	1	1	**
50	2726.00.009	Прокладка	7	7	**
51	2726.00.011	Прокладка	4	4	**
52	2726.00.012	Прокладка	11	11	**
53	2726.00.013	Прокладка	2	2	**
54	2726.00.014	Прокладка	4	4	**
55	2726.00.015	Прокладка	1	1	
56	-01	Подкладка	1	1	
57	-02	Подкладка	1	1	
58	2726.00.016	Накладка	16	16	см.п.6
59	2726.00.017	Прокладка	11	11	**
60	2726.00.018	Накладка	2	2	см.п.6
61	-01	Накладка	1	1	см.п.6
62	2726.00.019	Рельс под сварку	1	1	
63	2726.00.022	Подкладка	1	1	

Утверждаю
Заместитель начальника
Департамента пути и
сооружений МПС России
В.Б.Каменский
31.03.97

Поз.	Обозначение	Наименование	Кол. на перевод	Кол. на 1 остряк	Примечание
			–	01	
		Сборочные единицы			
1	2726.10.000	Тяга соединительная			
	-01		1	1	
2	17325-06-00	Тяга			
			1	1	
3	2726.12.000	Тяга вторая			
4	2726.13.000	Тяга переводная	1	1	
5	2726.11.000	Тяга вторая			

Поз.	Обозначение	Наименование	Кол. на перевод	Кол. на 1 остряк	Примечание
			–	01	
7	Ц1501	Стык изолирующий			
		рельсов типа Р65			
		высокой прочности	2	2	
9	2726.01.000	Рельс рамный прямой			
		с остряком крывым	1		
	-01	Рельс рамный прямой			
		с остряком крывым		1	
10	2726.02.000	Рельс рамный правый			
		с остряком прямым	1		
	-01	Рельс рамный правый			
		с остряком прямым		1	
11	2726.03.000	Крестовина типа Р65			
		марки 1/11 с зубчато-по-			
		воротным сердечником	1		

1. Размеры для справок, кроме указанных с предельными отклонениями.
2. Железобетонные брусья по правилу ВНИИЖТ-97-01.00.000.
3. Для плавного разворота рельсов от вертикального положения на переводе к под-уклонному на 1/20 в тяги накладываются переходные брусья: П-без подуклонки, П-3 - уклон 1:80, П5 - уклон 1:27.
4. Позиции, отмеченные знаком ** с изделием не поставляются и масса этих изделий в общей массе стрелочного перевода не учтена.
5. После укладки стрелочного перевода рельсовые стыки, кроме изолирующих пар, должны быть сварены алюмотермитными по ТУ 32 ЦП-628-93 по технологии утв. 20.11.93 и 20.03.97.
6. До сварки в рельсовых стыках внутри должны быть установлены накладки: поз.74, 25 поз.82, после сварки устанавливать накладки поз.60, 61, поз.58.
7. Монтаж гарнитур поз.87 и 88 производить в соответствии с черт. 11361-00-00 МЧ и 11376-00-00 МЧ.

КОНТРОЛЬНЫЙ ЭКЗЕМПЛЯР

Обозначение знаком ** поставляемого комплектующего изделия

Изм.	Лист	№ докум.	Подпись	Дата
Разраб.	Ветрова			
Пров.	Ветрова			
Т.контр.				
Н.контр.	Ветрова			
Утв.	Ветрова			

2726.00.000 МЧ

Перевод стрелочный типа Р65 марки 1/11 на железобетонных брусьях для скоростей до 140 км/ч

Лит. А | Масса | Масштаб

Инв.№ подл. | Подп. и дата | Взам.инв.№ | Инв.№ дубл. | Подп. и дата

ПТКБ ЦП

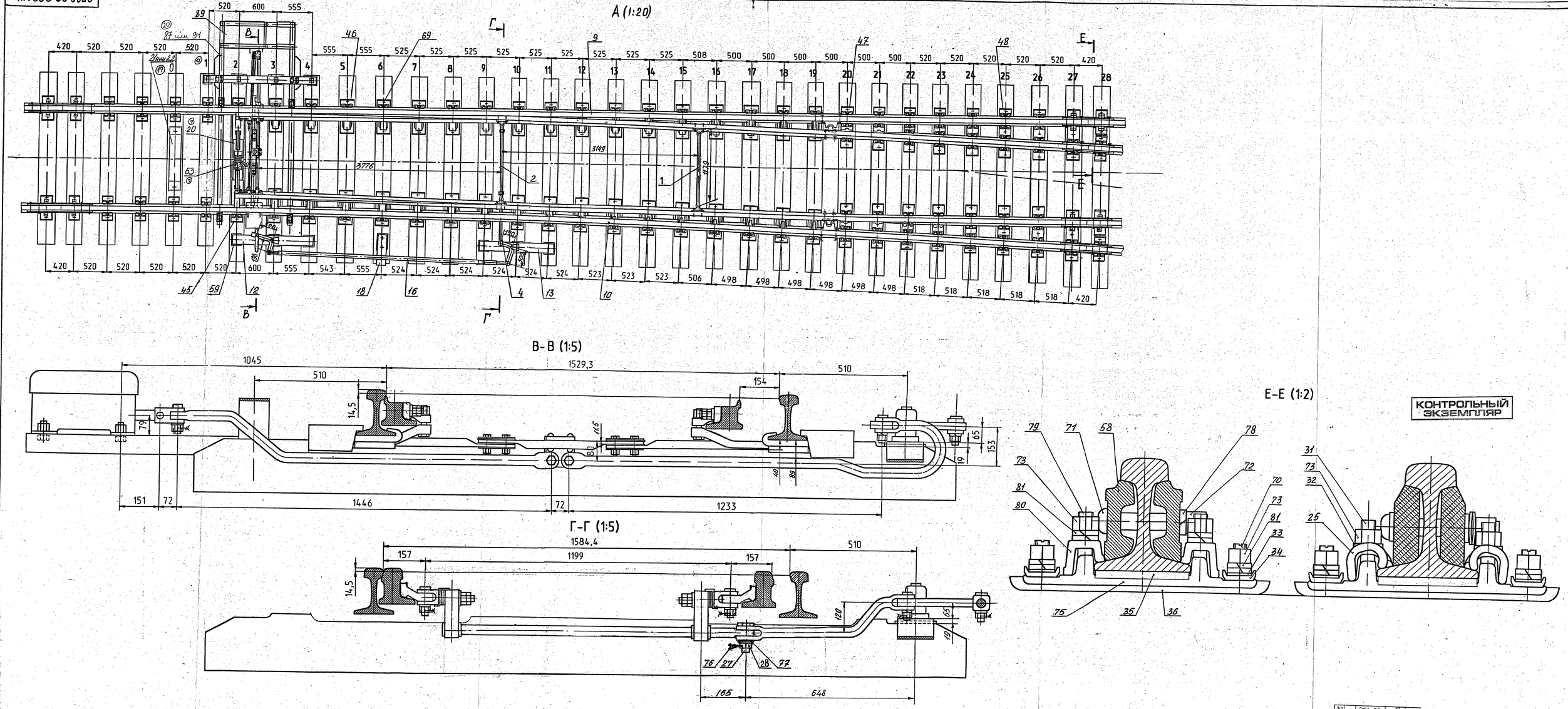

20	–	2726.92	[illegible]	04.21
19	–	2726.79	[illegible]	05.78
11	–	3926.87	[illegible]	11.87
7	–	2726.15	[illegible]	11.01
5	Зам.	2726.11	[illegible]	05.00
Изм.	Лист	№ докум.	Подп.	Дата

2726.00.000МЧ

Лист 2

ИНВ. № 114

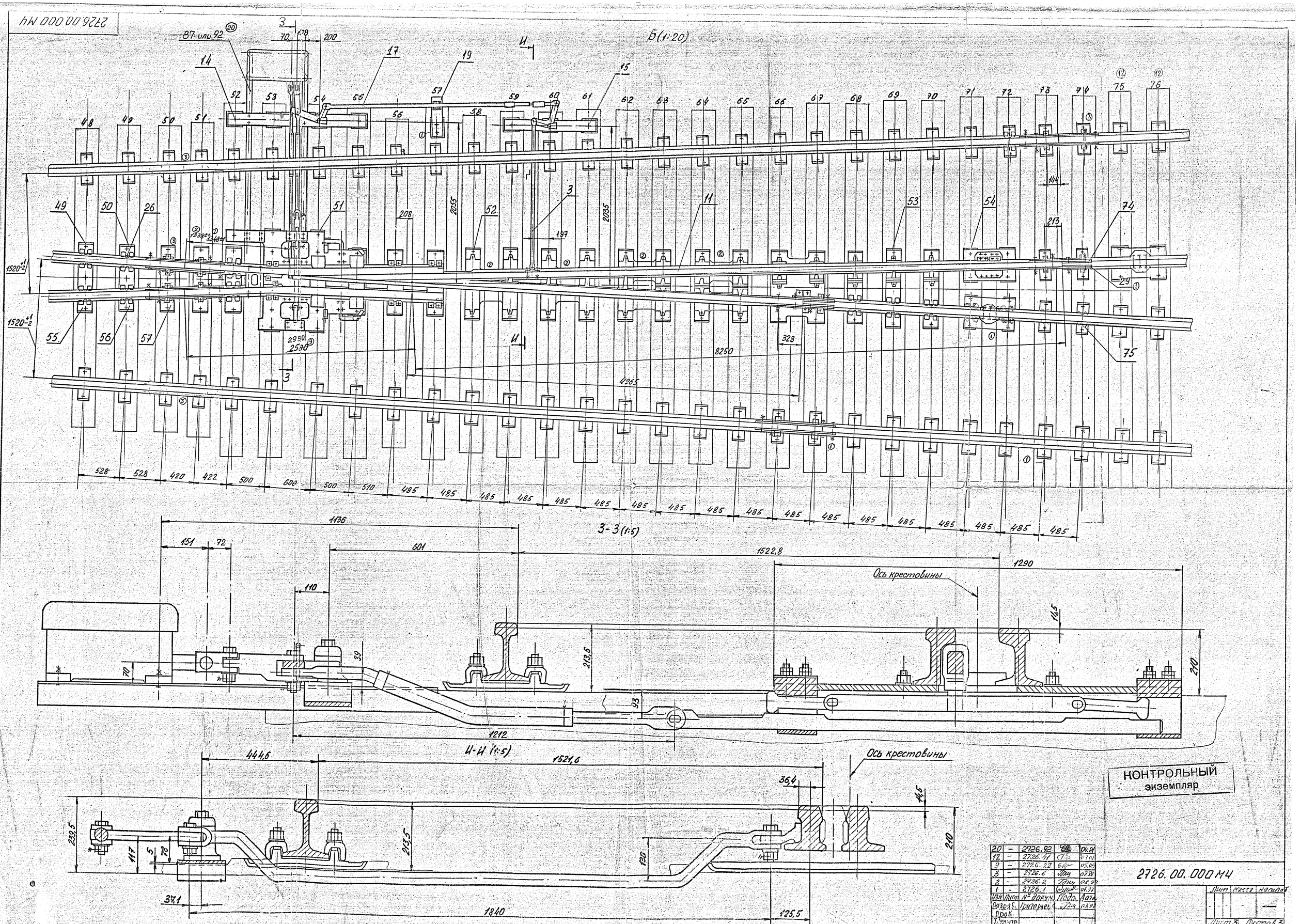
2726.00.000 МЧ
Б (1:20)
87 или 92
3-3 (1:5)
И-И (1:5)
Ось крестовины
Ось крестовины
КОНТРОЛЬНЫЙ экземпляр
2726.00.000 МЧ
Лист 3 Листов 3
А1